Кровать "Elva" 120 (мягкое изголовье)

BELFAN
www.belfan.ru

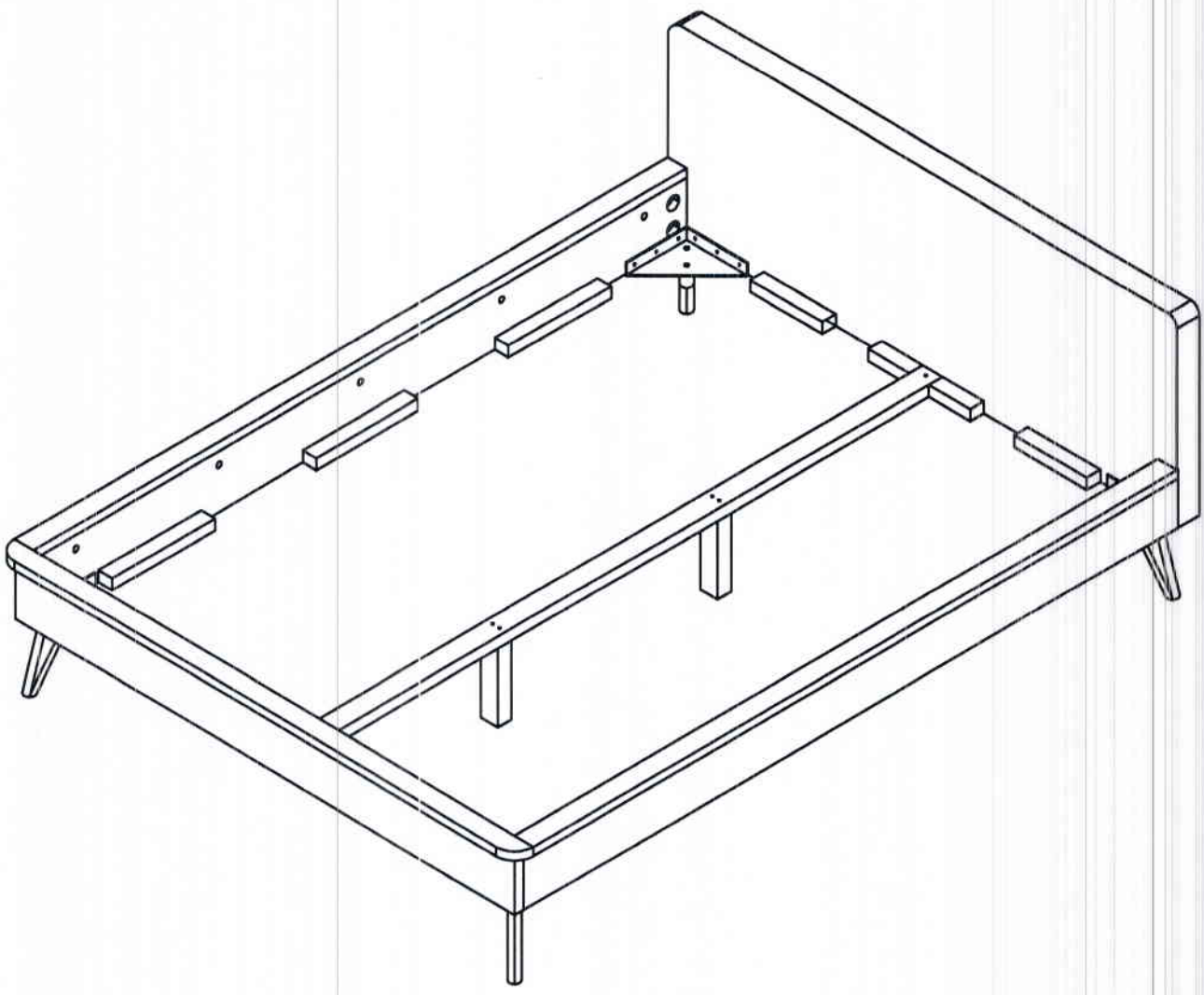

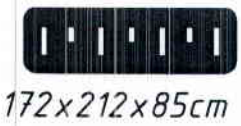

50min.

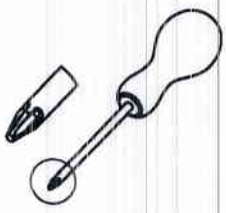

BELFAN
w.belfan.ru

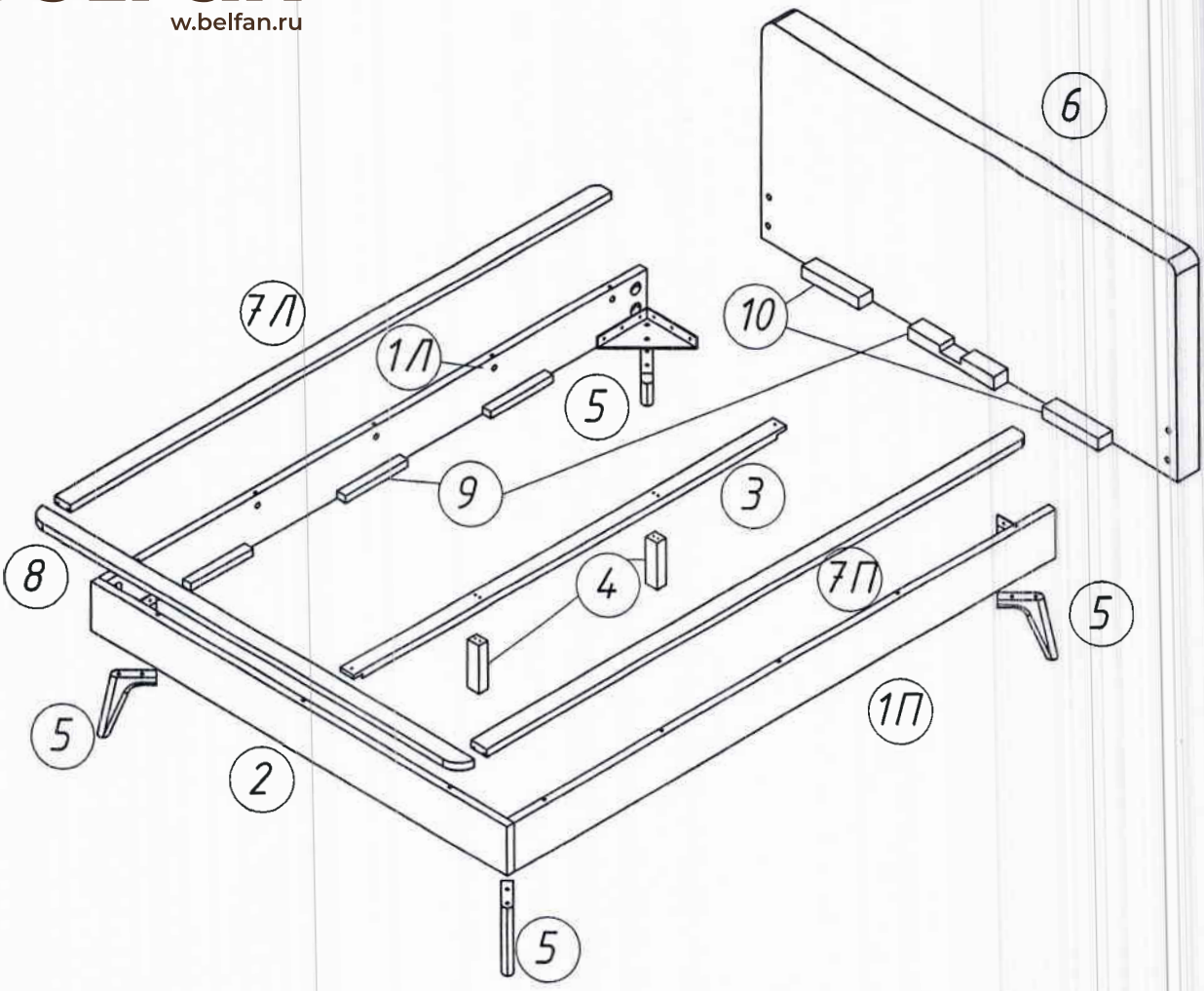

N	Размер(mm)	Кол-во
1	2010x150x66	2
2	1262x150x66	1
3	2010x57x30	1
4	183x57x30	2
5	180x150x30	4
6	1280x820x105	1
7	2010x55x23	2
8	1720x55x23	1
9	300x40x30	8
10	200x40x30	4

BELFAN
www.belfan.ru

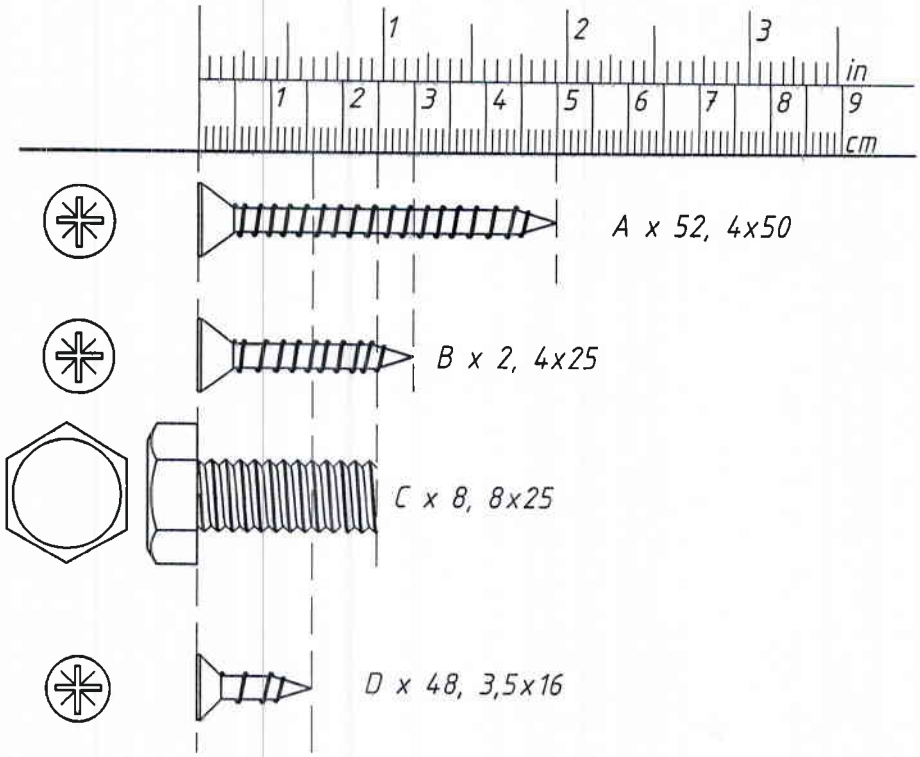

E x 8

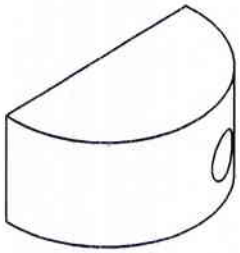

F x 8

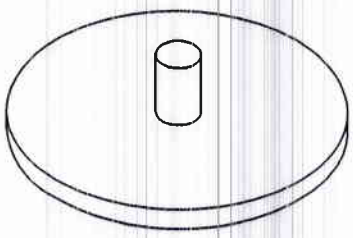

G x 8

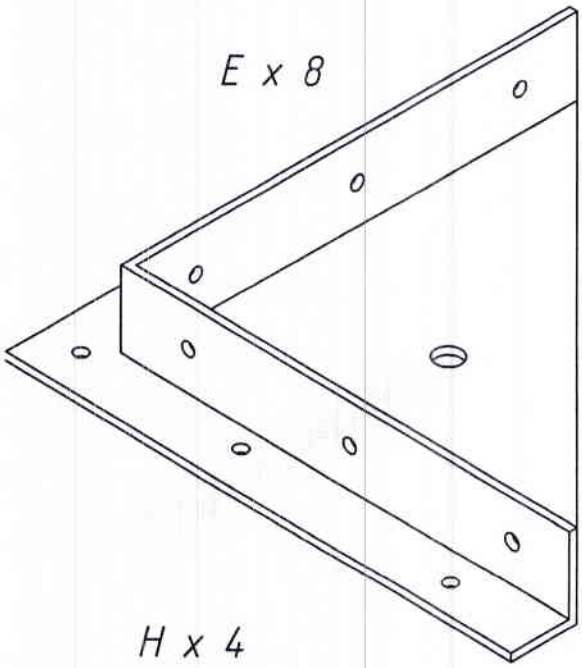

H x 4

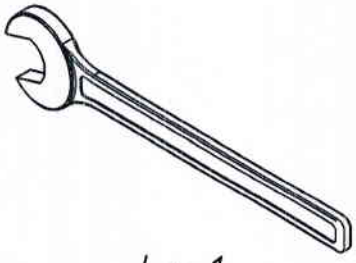

I x 1

J x 17

K x 17

L x 17

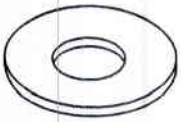

M x 8

N x 8

BELFAN
www.belfan.ru

1

E x 4
A x 12

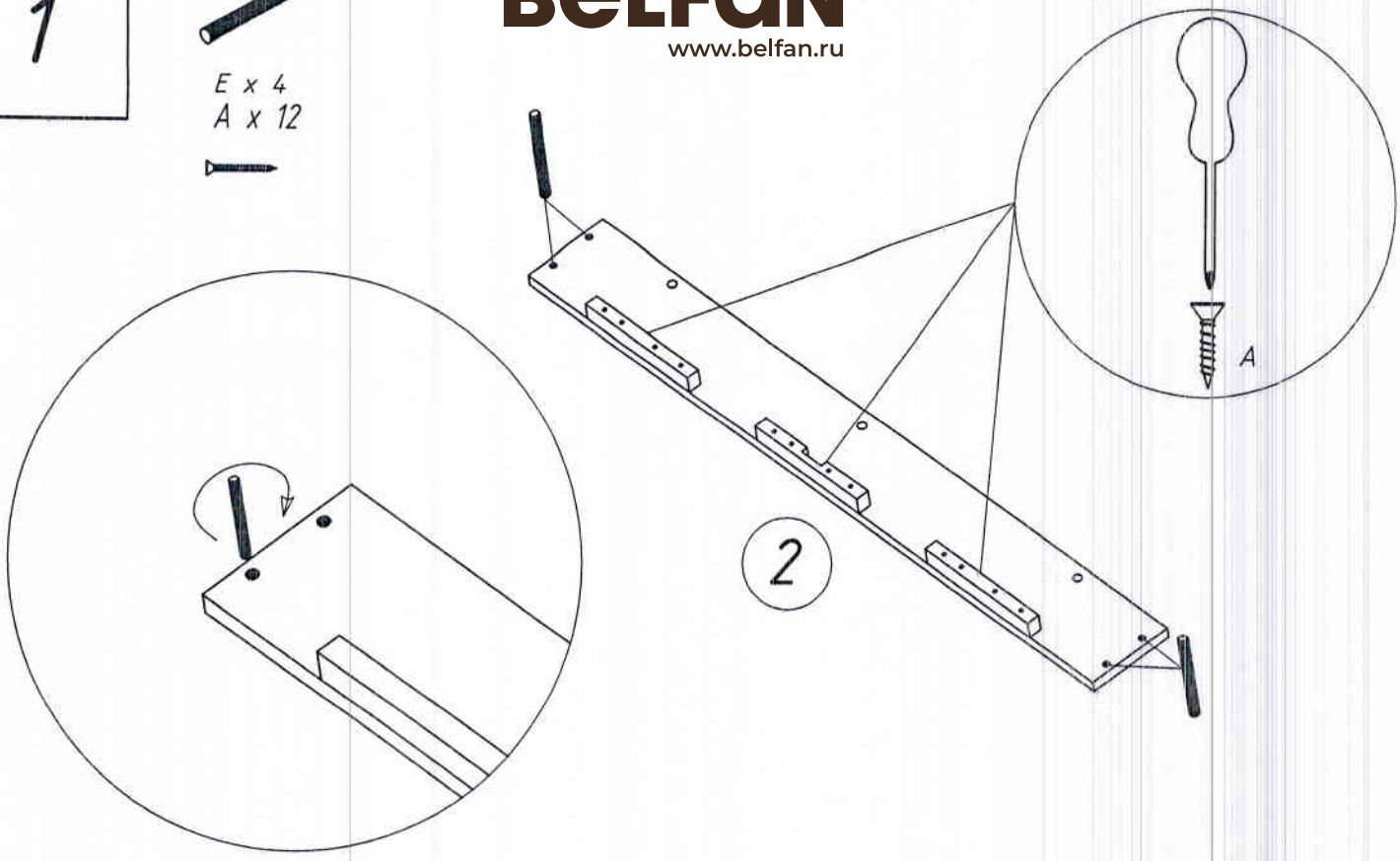

2

F x 4
A x 24

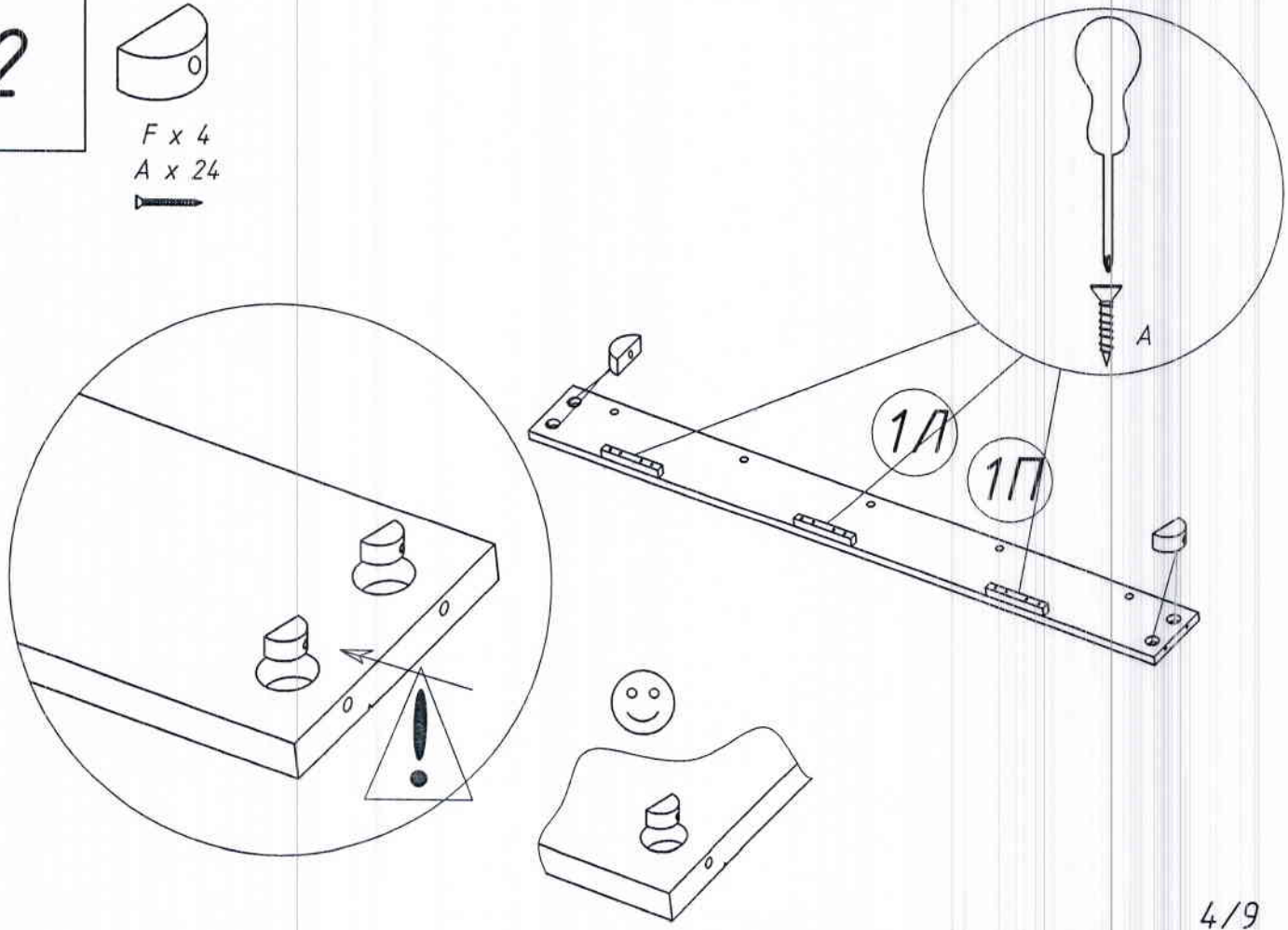

BELFAN
www.belfan.ru

3

E x 4
A x 12

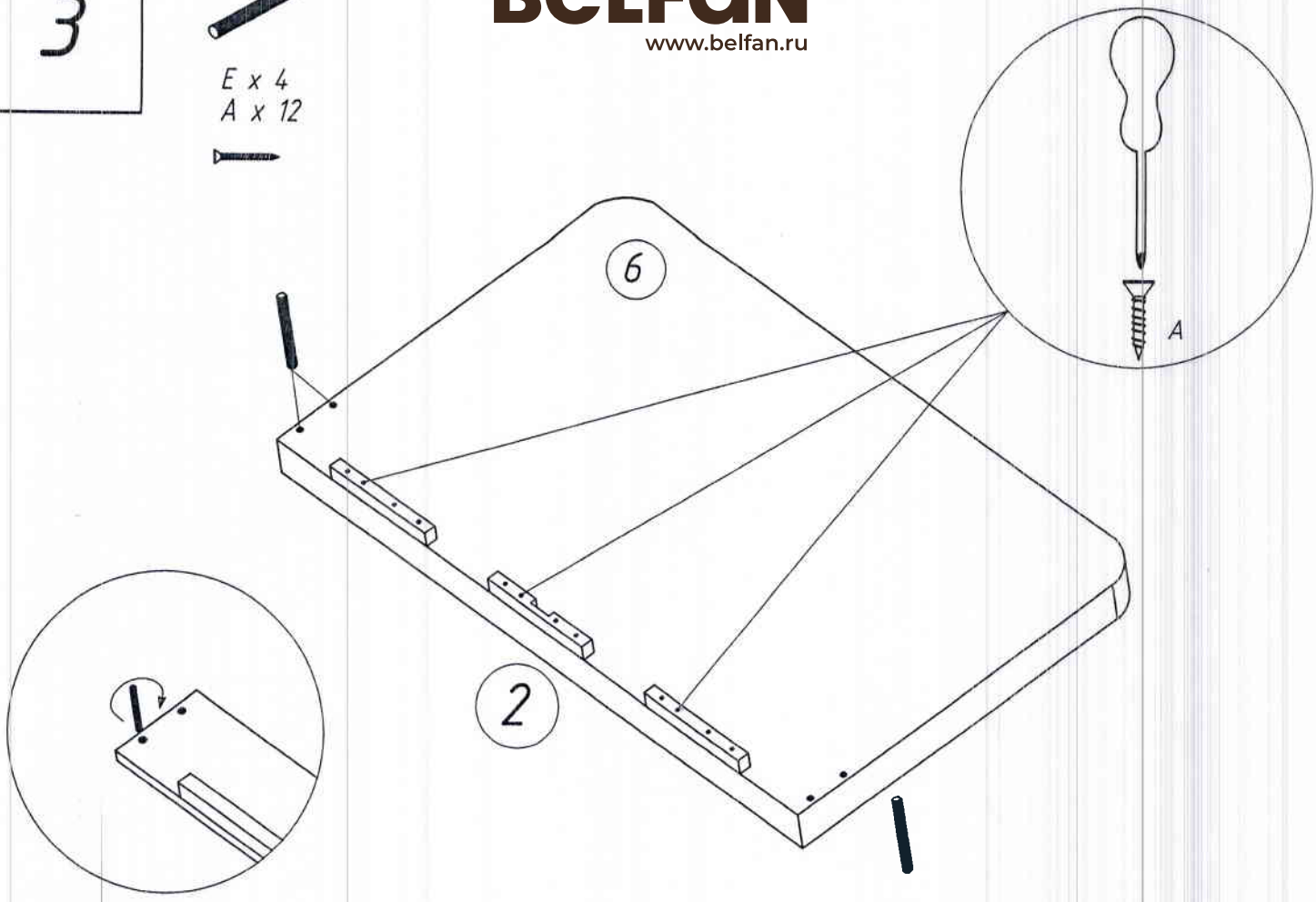

4

I x 1

N x 8

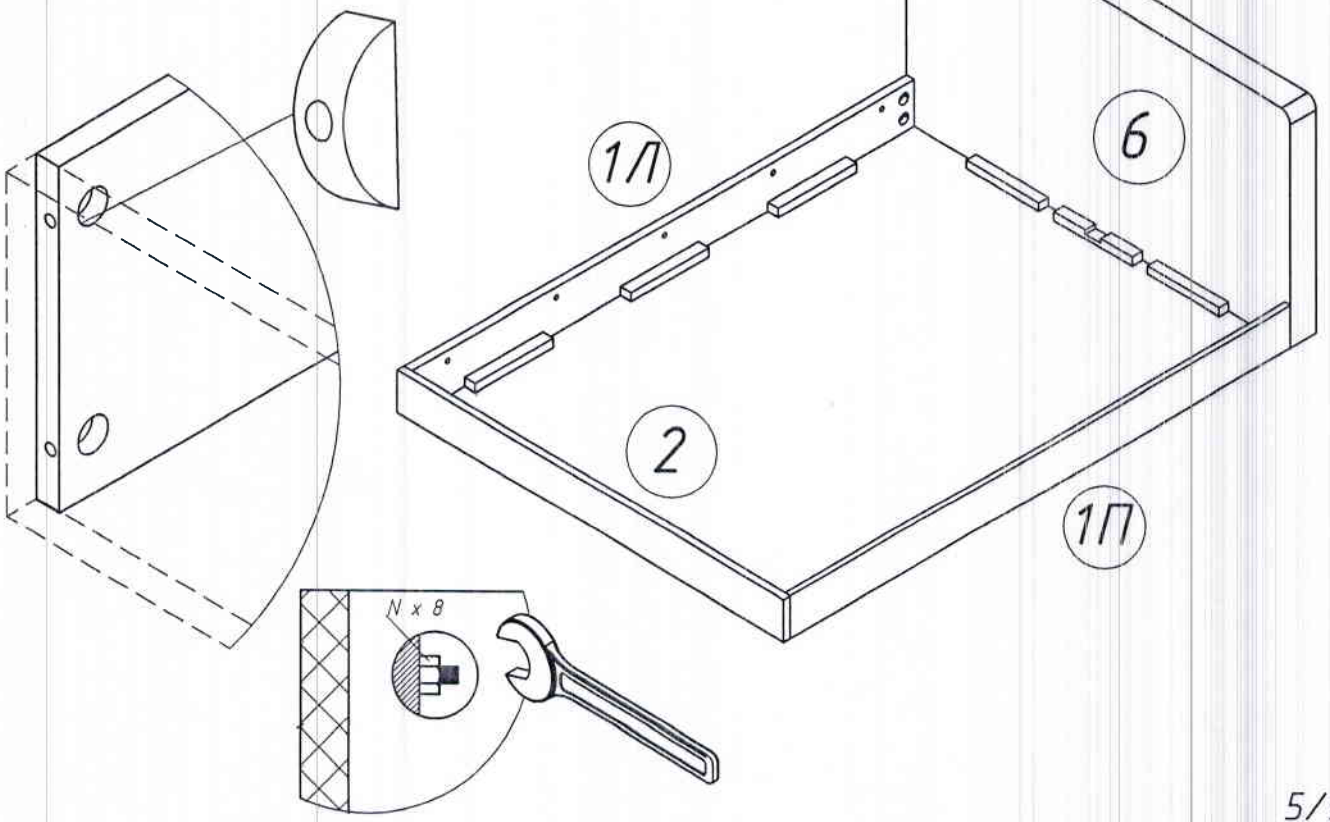

5

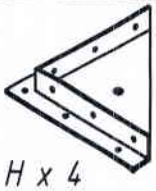
H x 4

D x 48

Вид B

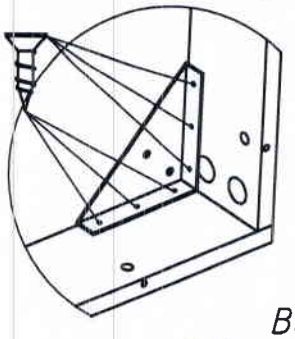

Вид A

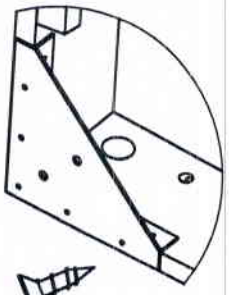

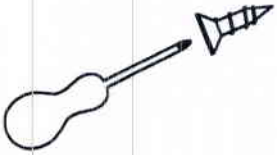

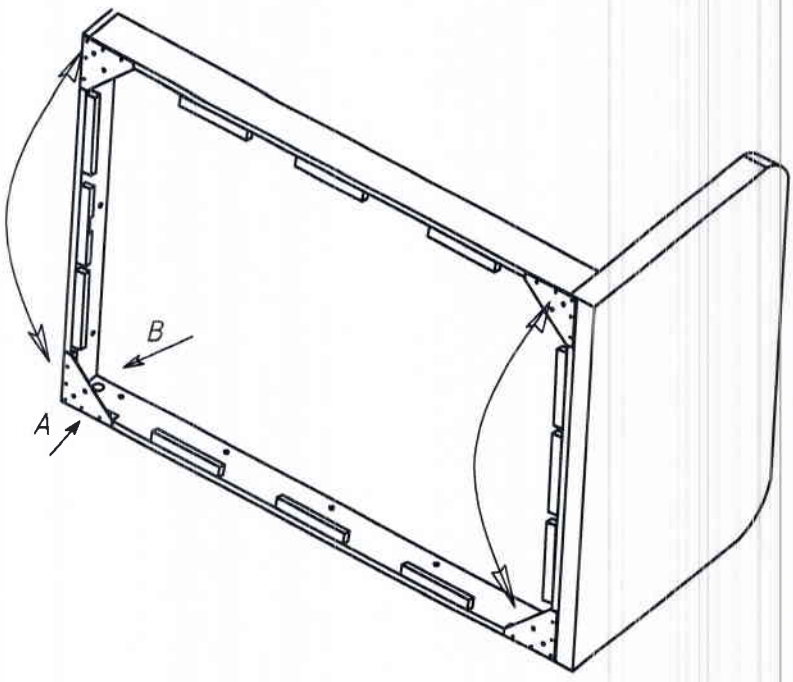

6

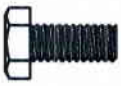
C x 8

M x 8

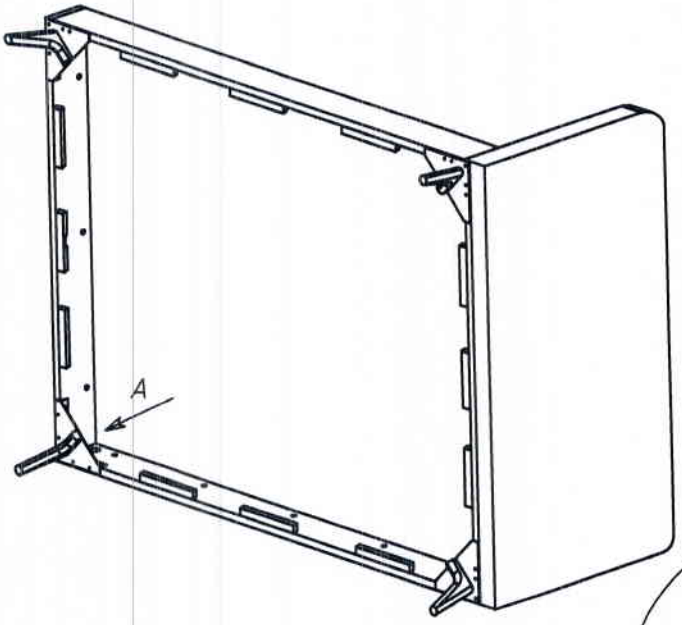

Вид A

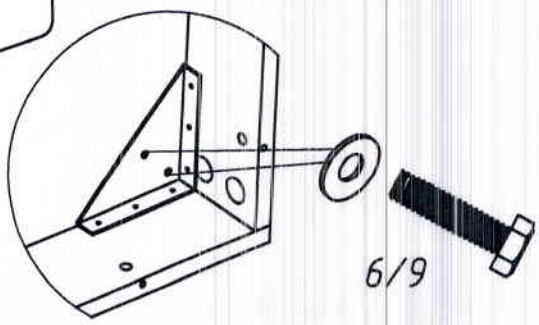

6/9

7

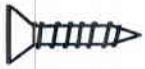

B x 2

A x 4

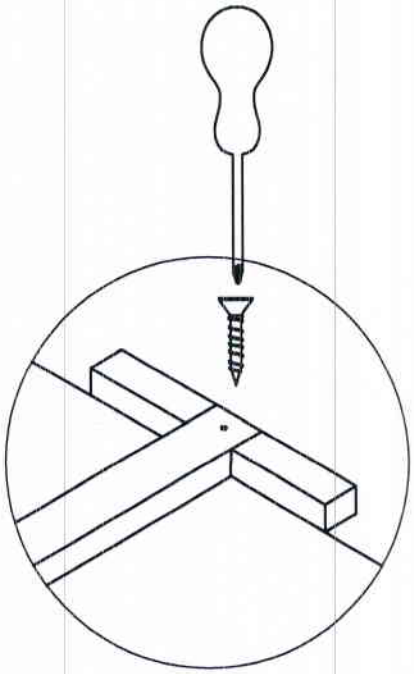

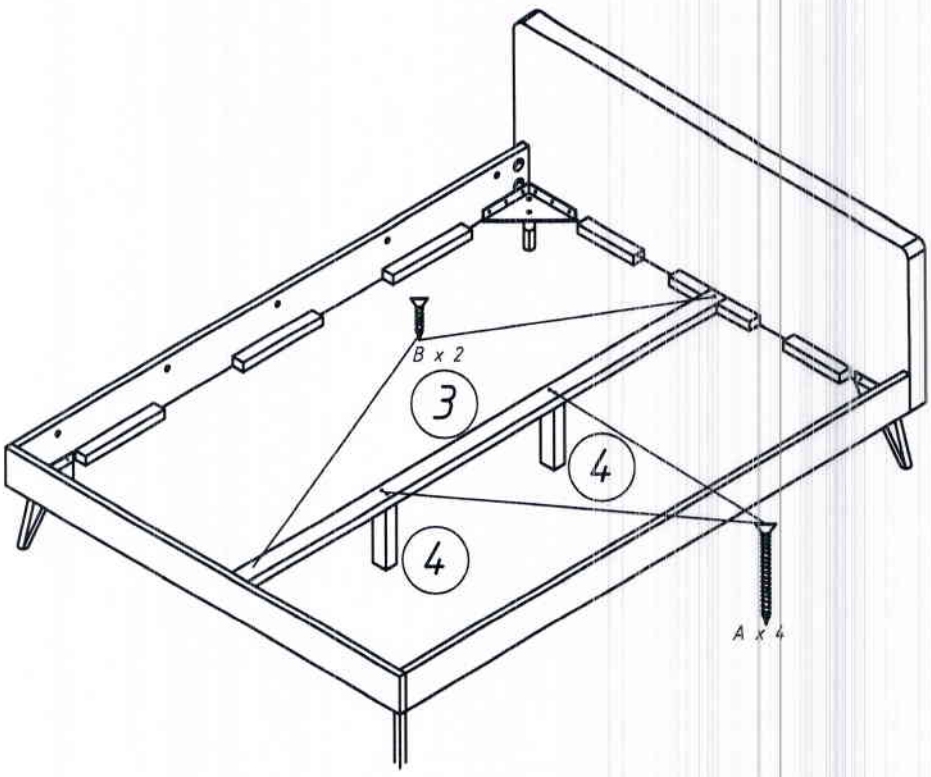

8

J x 4

K x 17

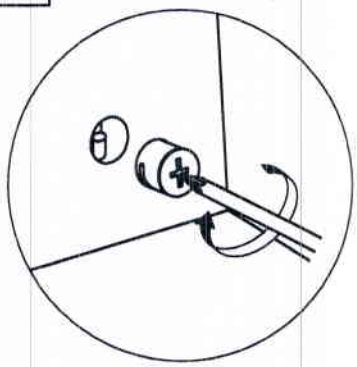

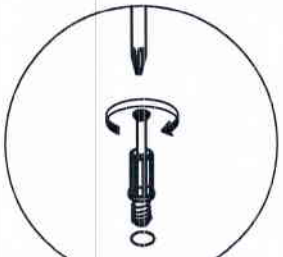

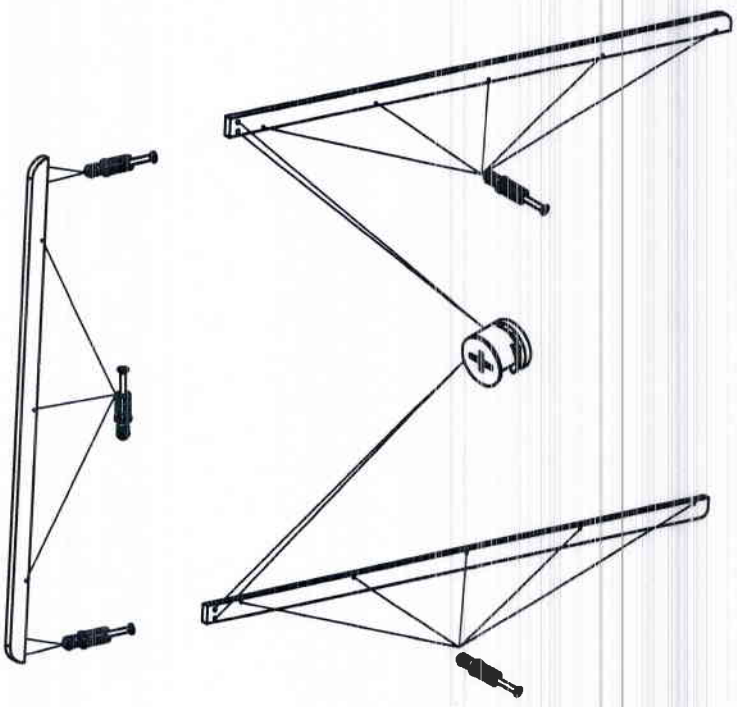

9

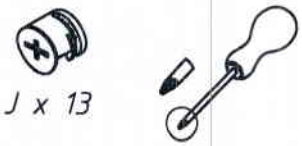

BELFAN
www.belfan.ru

Инструкция по уходу за мебелью и правила эксплуатации

1. Мебель рекомендуется эксплуатировать в бытовых помещениях с температурой воздуха не ниже +2°С и относительной влажностью 45-70 %.
2. Мебель должна быть защищена от воздействий прямых солнечных лучей, так как это вредит внешнему виду изделий и может изменить цвет поверхности.
3. Не следует ставить на поверхность мебели горячие предметы.
4. Случайно попавшую на поверхность изделия влагу, жидкость следует снять сухой тканью.
5. Удаление пыли с полированной или лакированной поверхности следует производить сухой тканью (фланель, миткаль).
6. Полированные и лакированные поверхности мебели рекомендуется освежать специально предназначенными для этого средствами.
7. Очищать стекла рекомендуется специальными составами, нанесенными на мягкую ткань.
8. Не допускается применение соды, стиральных порошков, абразивных паст, порошков и прочих, не предназначенных для ухода за изделиями мебели препаратов.

В связи с постоянной работой, направленной на улучшение потребительских свойств мебели предприятие-изготовитель оставляет за собой право на изменения конструкции, не влияющие на качество и внешний вид изделия.