СХЕМА СБОРКИ Консоль «Консолеа-3»

Ax22	Bx22	Cx20 Ø3.5x15
Dx17 Ø3.5x35	Ex6 M4x10	Gx6
Jx44 Ø8x32	Kx3	Lx2
Mx1	Nx3	Px3 M4x25

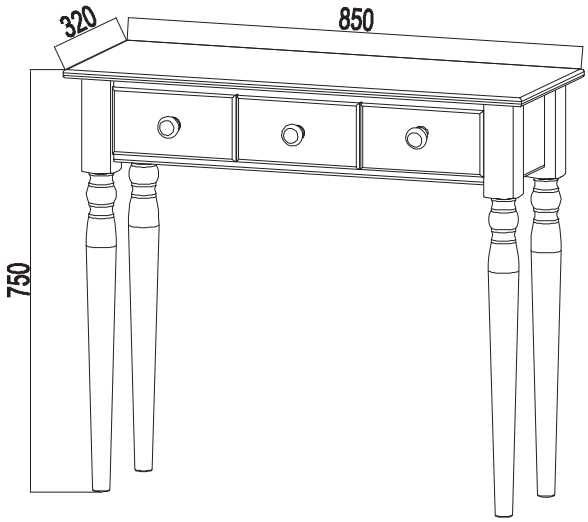

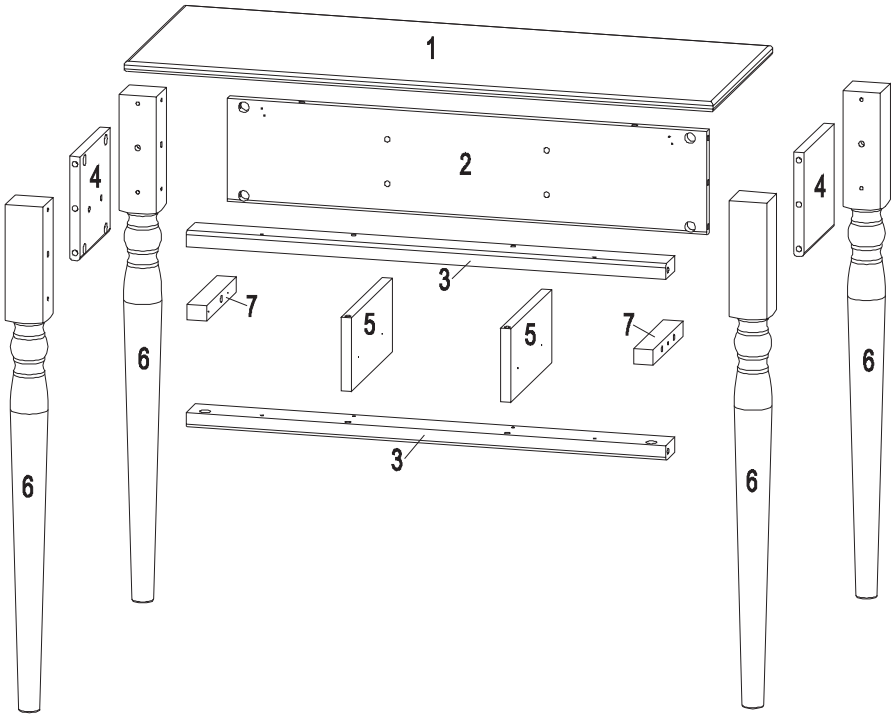

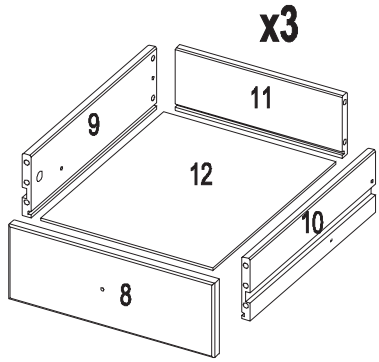

/ BELFAN
www.belfan.ru

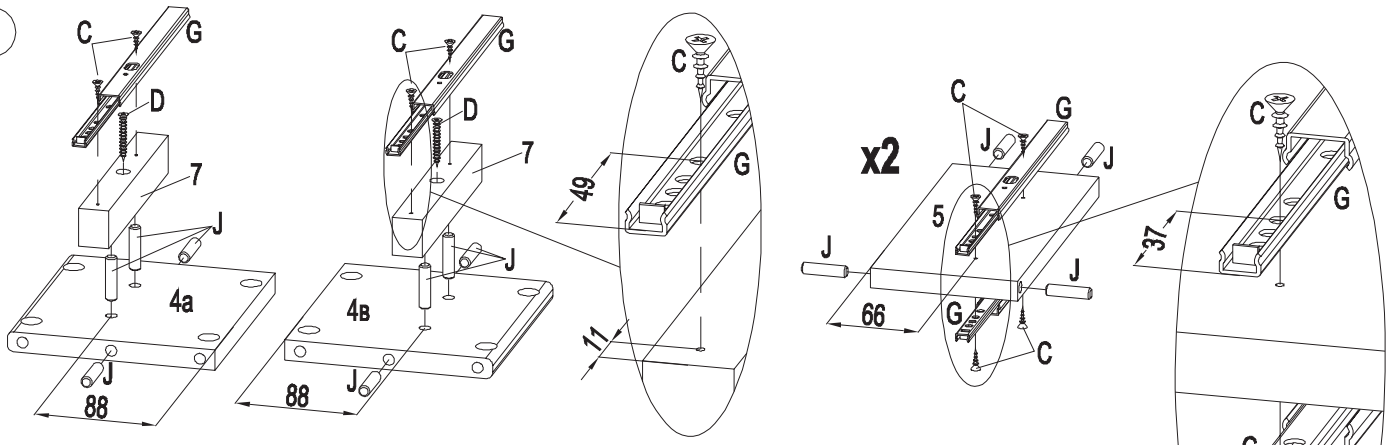

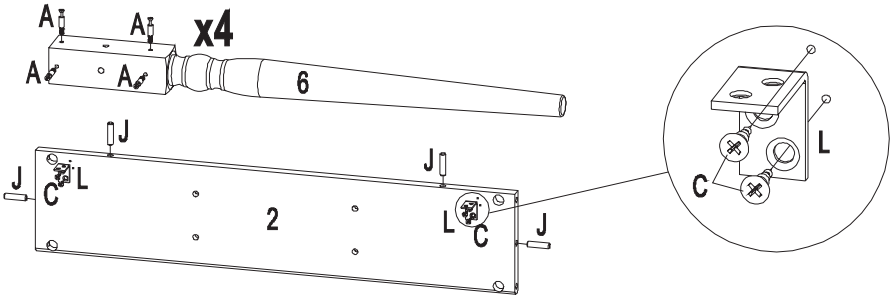

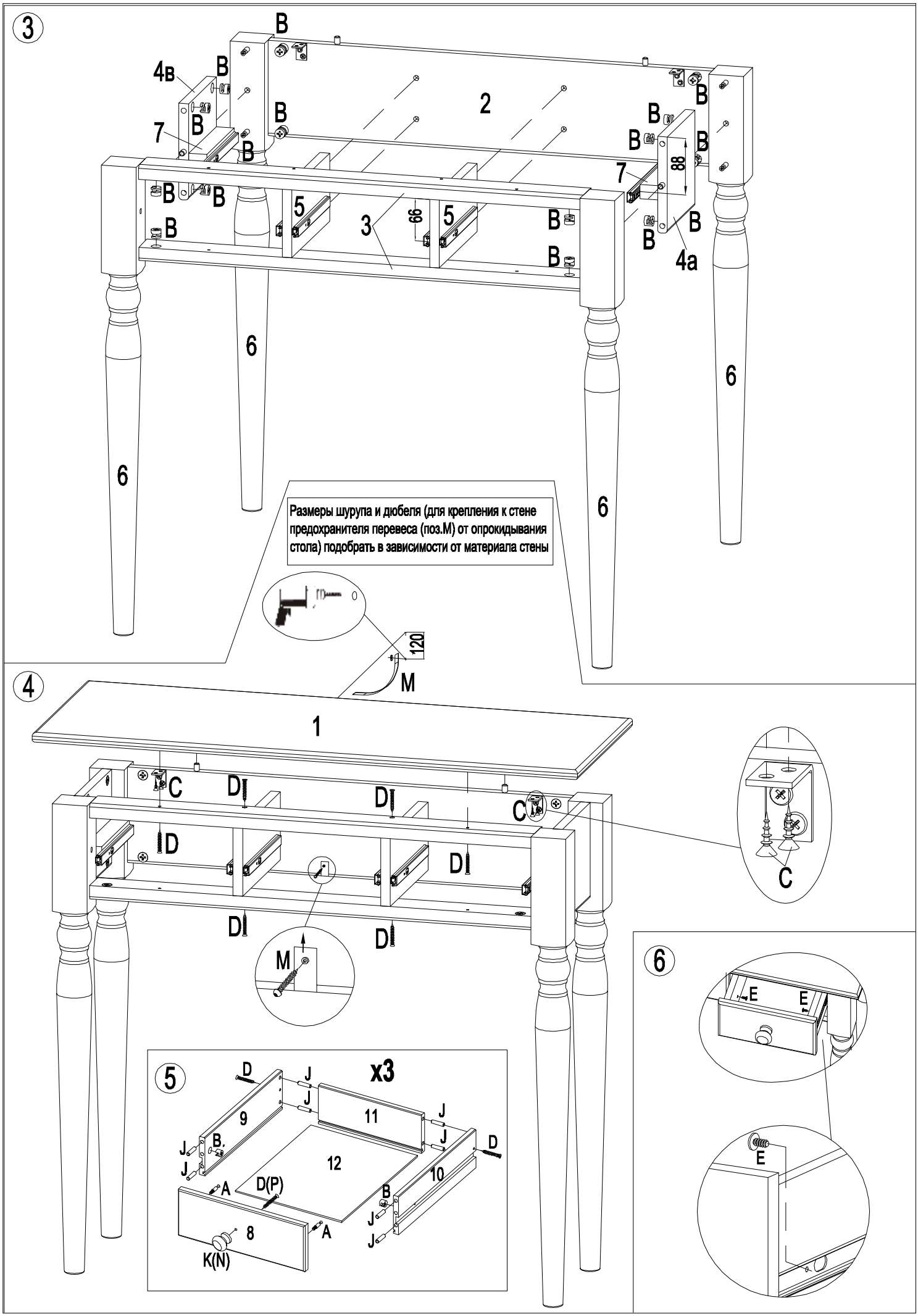
3
B
4в
2
7
5
3
66
88
4a
6
Размеры шурупа и дюбеля (для крепления к стене предохранителя перевеса (поз.М) от опрокидывания стола) подобрать в зависимости от материала стены
120
M
4
1
C
D
M
5
x3
9
11
12
10
8
A
D(P)
K(N)
J
B
6
E