BELFAN
www.belfan.ru

Шкаф для одежды 3-х дв. "Лика" (без зеркала) / (с зеркалом)

Рис.1

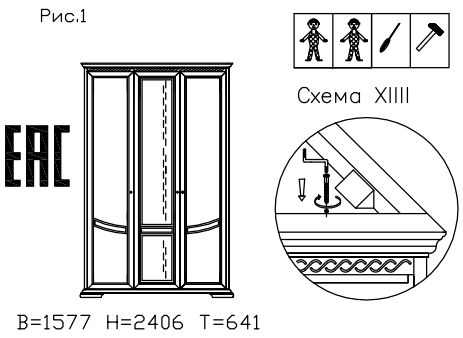

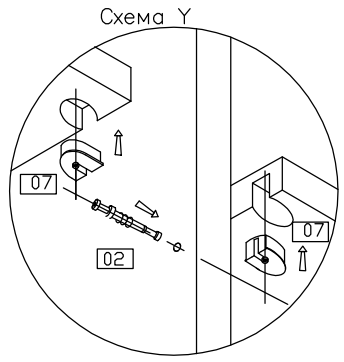

Общие требования к сборке.
Перед сборкой следует ознакомиться с инструкцией, отобрать нужные детали, фурнитуру и метизы для каждого изделия, обратить внимание на обозначение деталей. Сборку шкафа следует производить на полу, на предварительно подстеленной ткани или картоне. Инструмент для сборки: набор отверток, молоток и т. д. в комплект не входит.
Порядок сборки.
1. Прикрепите съемную фурнитуру, ввернув шурупы в просверленные на поверхности деталей отверстия :
-к дверям 1.12; 1.13; 1.15 прикрепите ключевины 022 гвоздями 021
-к дверям 1.12 ; 1.13 петли 06 шурупами 4х16 (схема XI)
-к дверям 1.15 петли 03 шурупами 4х16 (схема XI)
-к перегородке 1.3 и стенке боковой 1.2 штангодержатели 05 шурупами 4х16(схема VI)
-в перегородке 1.3 закройте паз под замок пластиной 023, прикрепив ее шурупами 3х13
-к стенке горизонтальной нижней 1.7 и стенке монтажной 1.9 эксцентрики 014 шурупами 3х16
-к дверям 1.12; 1.13 по рис.2 прикрепите замки 026; 027 шурупами 3.5х13 и опоры промежуточные 028 шурупами 3х25, вставьте штанги L=1183 и L=967 в отверстия опор промежуточных 028 и замков 026; 027, оденьте на свободные концы штанг защелки 024; 025 и закрепите их шурупами 3х25
2.По схеме крепления фурнитуры:
-вверните винты стяжек 01(рис.2) в стенку горизонтальную верхнюю 1.4 и стенку горизонтальную нижнюю 1.7(схема VIII)
-вверните дюбели 013 в отверстия в стенках боковых 1.1; 1.2 и перегородке 1.3 (схема III)
-вставьте двойной дюбель 02 в отверстия перегородки 1.3(схема V)
-к стенкам боковым 1.1; 1.2 и перегородке 1.3 ответные планки 04 винтами ф5мм
-вставьте полкодержатели 08 в отверстия в стенке боковой 1.1 и перегородке 1.3(схема VII).
4.Вставьте шканты 015(рис.2) в отверстия в кромках стенок боковых 1.1; 1.2 и перегородке 1.3 по рис.2
5.Вставьте эксцентрики стяжек 01 по рис.2 в отверстия на стенках боковых 1.1; 1.2 и перегородке 1.3(схема III)(схема VII)
6.Вставьте стяжки 07(рис.2) в отверстия на стенках горизонтальных 1.5; 1.6 (схема IV)(схема V)
7.Соберите каркас шкафа в вертикальном положении(стоя) :
7.1.Соберите левую часть(рис.2)
-установите вертикально стенку боковую 1.1; перегородку 1.3 и присоедините их к стенке горизонтальной нижней 1.7 с помощью шкантов 015 и стяжек 01(схема III)
-соедините стенку боковую 1.1 и перегородку 1.3 стенкой горизонтальной 1.6 с помощью стяжек 07, дюбелей 013(схема I) и двойных дюбелей 02(схема V). Зафиксируйте положение стяжек 07 отверткой(схема II)
7.2.Присоедините к левой части стенку боковую 1.2:
-установите вертикально стенку боковую 1.2 и соедините ее со стенкой горизонтальной нижней 1.7 с помощью шкантов 015 и стяжек 01(схема X).
-соедините стенку боковую 1.2 с перегородкой 1.3, установив стенки горизонтальные 1.5 с помощью стяжек 07, дюбелей 013 и двойных дюбелей 02(схема I)(схема V). Зафиксируйте положение стяжек 07 отверткой(схема III)
8.Прикрепите к собранному каркасу стенку горизонтальную верхнюю 1.4, используя шканты 015 и стяжки 01(схема XII)
9.Соедините стенки горизонтальные 1.5 между собой стенкой монтажной 1.10(рис.2) винтами-саморезами 011 с помощью ключа 012
10.Проверьте перекос корпуса рулеткой по диагонали и, если он имеется, устраните
11.Прикрепите стенки задние 1.17; 1.18; 1.19; 1.20(рис.2) гвоздями толевыми 018, используя в местах стыка стенок между собой шайбы 010(схема IX)
12.Прикрепите стенки задние 1.17 к стенке монтажной 1.10 шурупами 3.5х13
13.Прикрепите стенку монтажную 1.9 к стенке горизонтальной верхней 1.4(рис.2) винтами-саморезами 011, используя ключ 012.
14.Вверните эксцентрик 020 в соответствующие ему отверстие на стенке горизонтальной 1.7(рис.2)
15.Установите штангу для одежды в штангодержатели(схема VI)
16.Положите полки 1,8 на полкодержатели 08(схема V)
17.Навести двери 1.2; 1.3 ; 1.15 в соответствии с рис.1, надев корпуса петель на ответные планки 04 и закрепив с помощью винта крепежного(см.установка петли)
18.Устраните, если имеется перекос шкафа вследствии неровности пола, подложив под опоры стенки горизонтальной нижней 1.7 прокладки из фанеры или древесины
Отрегулируйте зазоры между дверями и зафиксируйте их положение(см.регулировка двери)
20.Вставьте ключи 019 и проверьте их работу.

Рис.2

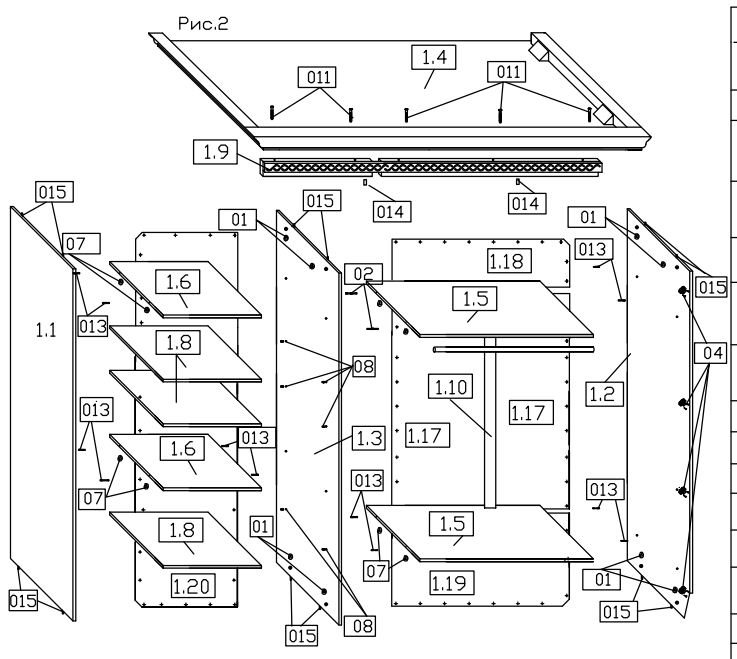

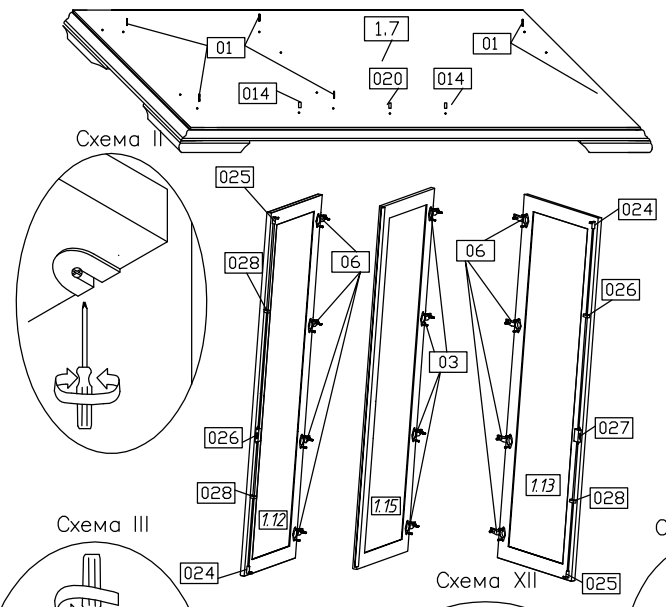

	Наименование	Рис.	Кол. шт.
01	Стяжка эксцентриковая саморез		12
02	Двойной дюбель		2
03	Петля N1 К 9.5		4
04	Ответная планка (винты ф5)		12
05	Штангодержатель		2
06	Петля N2 К 16		8
07	Стяжка VB 35/16		16
08	Полкодержатель		12
010	Шайба		26
011	Винт-саморез		9
012	Ключ		1
013	Дюбель		12
014	Эксцентрик		4
015	Шкант 8х35		12
017	Шуруп ГОСТ 1145-80 4х16 3х16 3х13 3.5х13 3х25		 28 8 2 24 16
018	Гвоздь толевый 2.0х20		86
019	Ключ		2
020	Эксцентрик		1
021	Гвоздь с круглой головкой		6
022	Ключевина		3
023	Планка к замку		1
024	Защелка		2
025	Защелка		2
026	Замок	L	1
027	Замок	R	1
028	Опора промежуточная		4

Детали

	Наименование	Кол. шт.
1.1	Стенка боковая 2278х604х27	1
1.2	Стенка боковая 2278х604х27	1
1.3	Перегородка 2278х560х17	1
1.4	Стенка горизонтальная верхняя 1557х641х43	1
1.5	Стенка горизонтальная 947х544х17	2
1.6	Стенка горизонтальная 465х544х17	2
1.7	Стенка горизонтальная нижняя 1577х651х83	1
1.8	Полка 463х544х17	3
1.9	Стенка монтажная 1429х70х35	1
1.10	Стенка монтажная 1615х90х17	1
1.12	Дверь 2232х473х22	1
1.13	Дверь 2232х473х22	1
1.15	Дверь зеркальная 2232х488х26	1
1.17	Стенка задняя 1632х458х3.2	2
1.18	Стенка задняя 396х972х3.2	1
1.19	Стенка задняя 268х972х3.2	1
1.20	Стенка задняя 2300х491х3.2	1

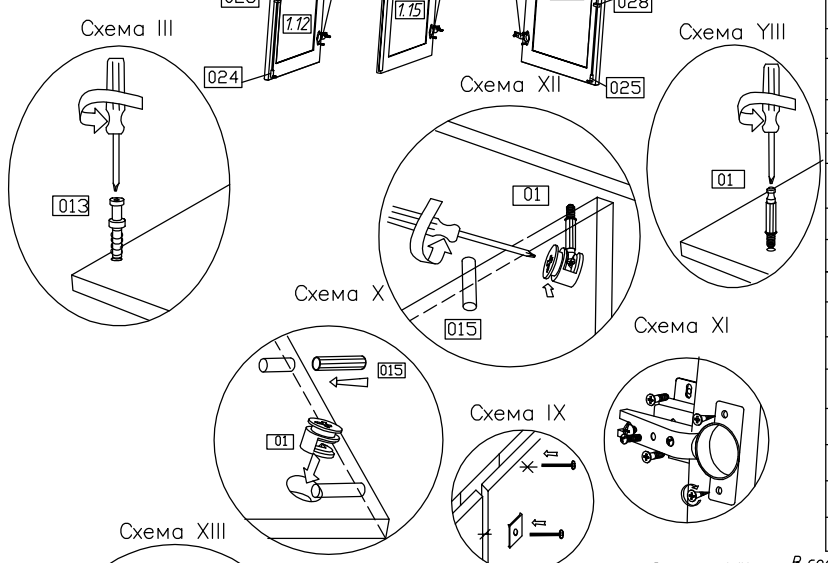

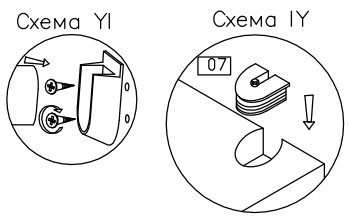

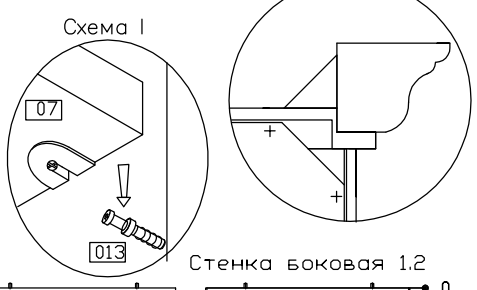

СХЕМА КРЕПЛЕНИЯ ФУРНИТУРЫ

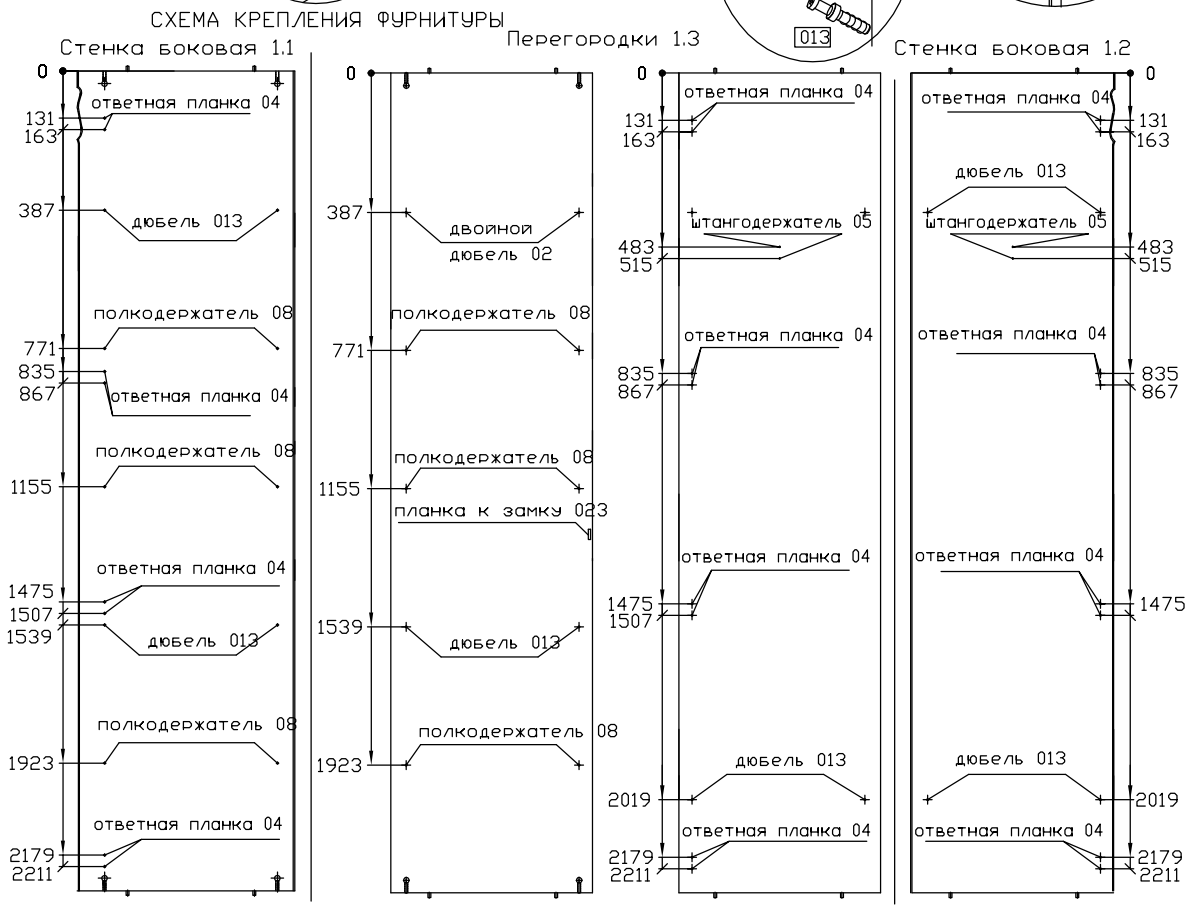

УСТАНОВКА ПЕТЛИ

Боковая часть петли шлицем вводится под предворительно смонтированный винт ответной планки (1) и заталкивается назад.

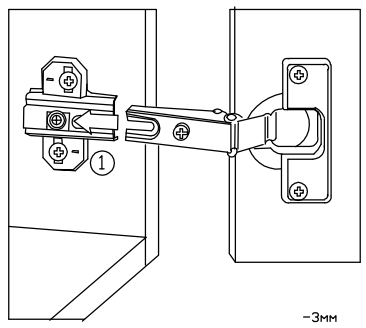

В соответствии с требуемой позицией двери по глубине теперь затягиваем винт (2)

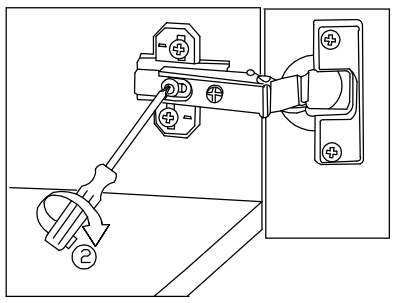

Демонтаж осуществляется в обратном порядке

РЕГУЛИРОВКА НАЛОЖЕНИЯ

РЕГУЛИРОВКИ ДВЕРИ

Вращать винт вправо; наложение двери становится меньше (-)
Вращать винт влево; наложение двери становится больше (+)

РЕГУЛИРОВКА ПО ВЫСОТЕ

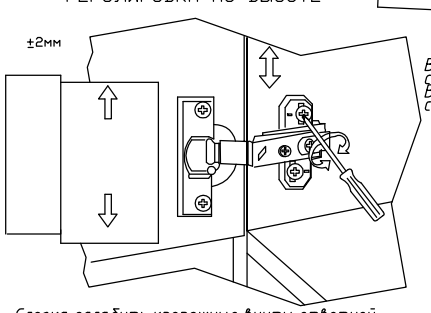

Слегка ослабить крепежные винты ответной планки, выверить по высоте позицию двери. Затем крепежные винты снова затянуть.

РЕГУЛИРОВКА ПО ГЛУБИНЕ

Ослабить крепежный винт и отрегулировать расстояние между дверью и боковиной шкафа. Затем снова затянуть крепежный винт.